Tolleranze generali	Particolari stampati in materiale termoplastico: rif ISO 2768MK - Particolari lavorati alle macchine utensili: rif. UNI EN 22768 Particolari tranciati in metallo: rif. UNI EN 22768 - grado IT10 per dim. lineari - grado IT11 quote di piega - angoli di piega `± 1

ACCESSORI/ACCESSORIES

6000337

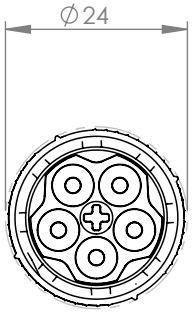

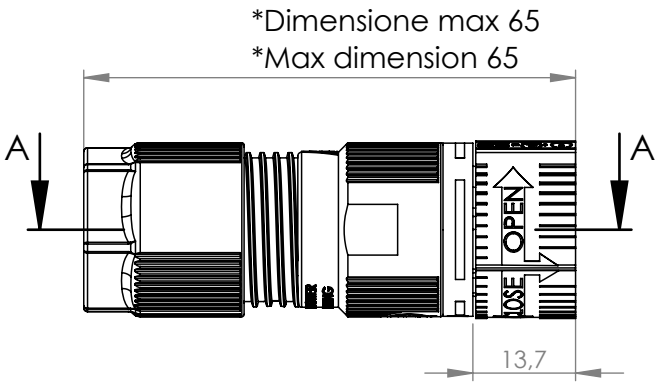

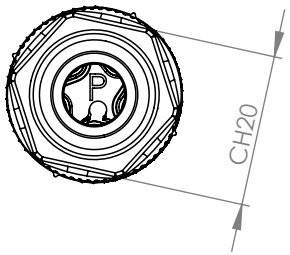

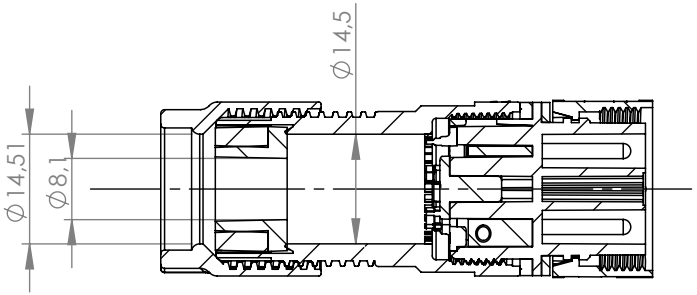

SEZIONE A-A

*= Quota variabile per tipologia di cavo
Variable dimension by type of cable

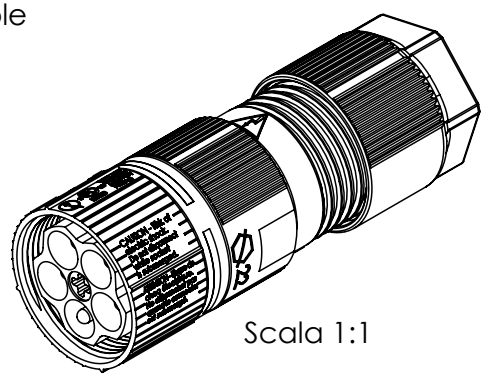

Scala 1:1

A termini di legge ci riserviamo la proprietà di questo documento con divieto di riprodurlo, di consegnarlo o di renderlo disponibile, anche parzialmente, a ditte concorrenti o a terzi senza autorizzazione scritta della Techno srl

This drawing and all informations contained here can not be used or reproduced, integrally or partially, without Techno srl written authorization

Materiale-Material:				Titolo-Title:	Mini-Connector Plug 5P Screw D7-13.5 IP68
Trattamento-Treatment:					
N° documento cliente Customer ref			Peso [gr]: Weight [gr]: 22.90		
Disegnato - Drawn by:	Gabriele Flores	Data: Date: 2024-03-19	Scala-Scale: 1:1	Progetto-Project:	TH387
Controllato-Checked by:		Data: Date:	Formato - Format A4		
techno TECHNOLOGY & INNOVATION				N° Disegno - Drawing N° THB.387.A5B.L	Rev. Rev. / Foglio N° Sheet N° 1 / N° Fogli N°of sheets 1
				Nome file - Filename THB.387.A5B.L	