Tolleranze generali	Particolari stampati in materiale termoplastico: rif ISO 2768MK - Particolari lavorati alle macchine utensili: rif. UNI EN 22768 Particolari tranciati in metallo: rif. UNI EN 22768- grado IT10 per dim. lineari - grado IT11 quote di piega - angoli di piega ` ± 1

SEZIONE B-B
SCALA 3 : 1

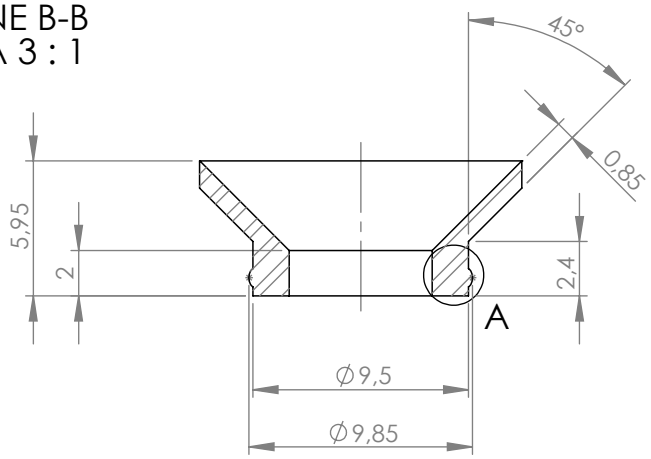

DETTAGLIO A
SCALA 6 : 1

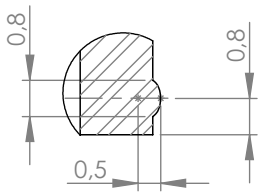

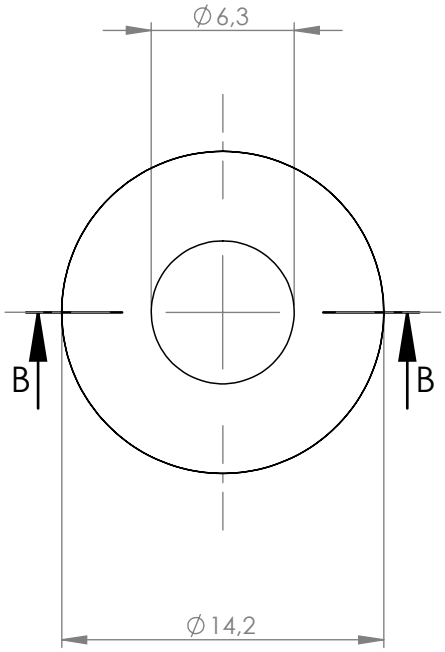

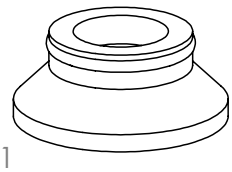

SCALA 2:1

Materiale-Material:	1060008 - POM Naturale		
Trattamento-Treatment:			
N° documento cliente Customer ref		Peso [gr]: Weight [gr]:	0.31
Disegnato - Drawn by:	E.Negroni	Data: Date:	2021-09-27
Controllato-Checked by:	M.Strada	Data: Date:	2022-10-13
Scala-Scale:	3:1		
Formato - Format	A4		

Titolo-Title:
Nut reduction Ø14.2 for cable Ø6mm

Progetto-Project:

N° Disegno - Drawing N°	Rev.	Foglio N°	N° Fogli
6000042LF	Rev. 00	Sheet N° 1	N°of sheets 1
Nome file - Filename: 6000042			

techno
TECHNOLOGY & INNOVATION

A termini di legge ci riserviamo la proprietà di questo documento con divieto di riprodurlo, di consegnarlo o di renderlo disponibile, anche parzialmente, a ditte concorrenti o a terzi senza autorizzazione scritta della Techno s.r.l.
This drawing and all informations contained here can not be used or reproduced, integrally or partially, without Techno srl written authorization