Tolleranze generali	Particolari stampati in materiale termoplastico: rif ISO 2768MK - Particolari lavorati alle macchine utensili: rif. UNI EN 22768 Particolari tranciati in metallo: rif. UNI EN 22768 - grado IT10 per dim. lineari - grado IT11 quote di piega - angoli di piega ` ± 1

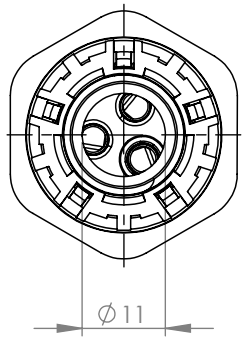

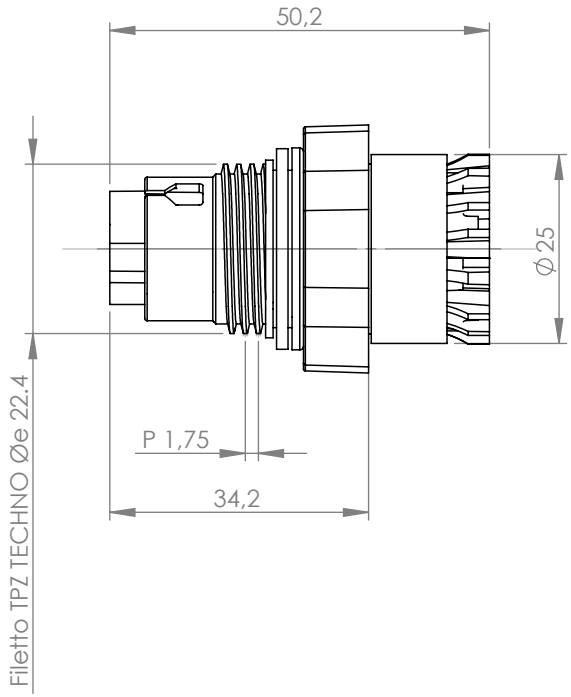

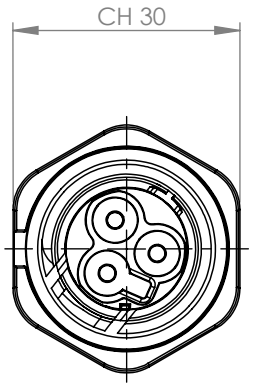

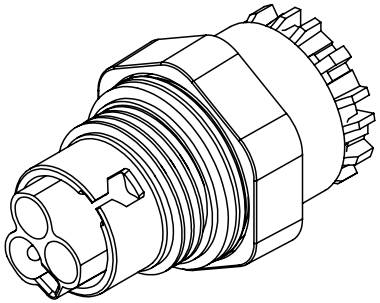

A termini di legge ci riserviamo la proprietà di questo documento con divieto di riprodurlo, di consegnarlo o di renderlo disponibile, anche parzialmente, a ditte concorrenti o a terzi senza autorizzazione scritta della Techno srl

This drawing and all informations contained here can not be used or reproduced, integrally or partially, without Techno srl written authorization

Materiale-Material:			
Trattamento-Treatment:			
N° documento cliente Customer ref		Peso [gr]: Weight [gr]:	56.27
Disegnato - Drawn by:	E.Negroni	Data: Date:	2022-06-06
Controllato-Checked by:	M.Strada	Data: Date:	2022-12-14
Scala-Scale:	1:1	Formato - Format	A4

Titolo-Title:

Quick fix connect plug 3P screw

Progetto-Project:

TH386

N° Disegno - Drawing N°	Rev.	Foglio N°	N° Fogli
THB.386.A1A	Rev. 00	Sheet N° 1	N°of sheets 1
Nome file - Filename: THB.386.A1A			