Tolleranze generali	Particolari stampati in materiale termoplastico: rif ISO 2768MK - Particolari lavorati alle macchine utensili: rif. UNI EN 22768 Particolari tranciati in metallo: rif. UNI EN 22768 - grado IT10 per dim. lineari - grado IT11 quote di piega - angoli di piega ` ± 1

ACCESSORI / ACCESSORIES

6000157CC

SPESSORE
PANNELLO
MAX4mm

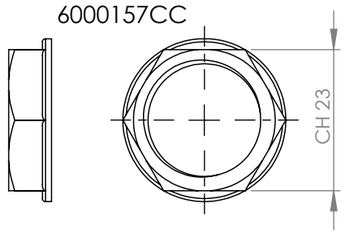

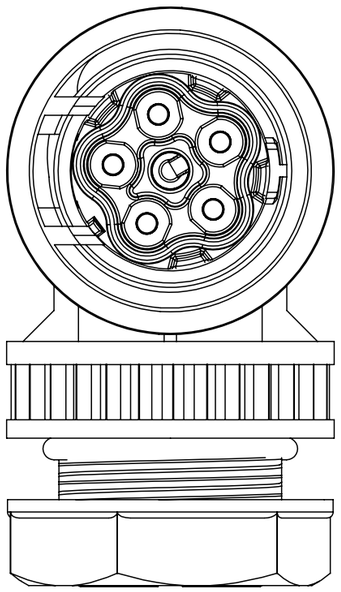

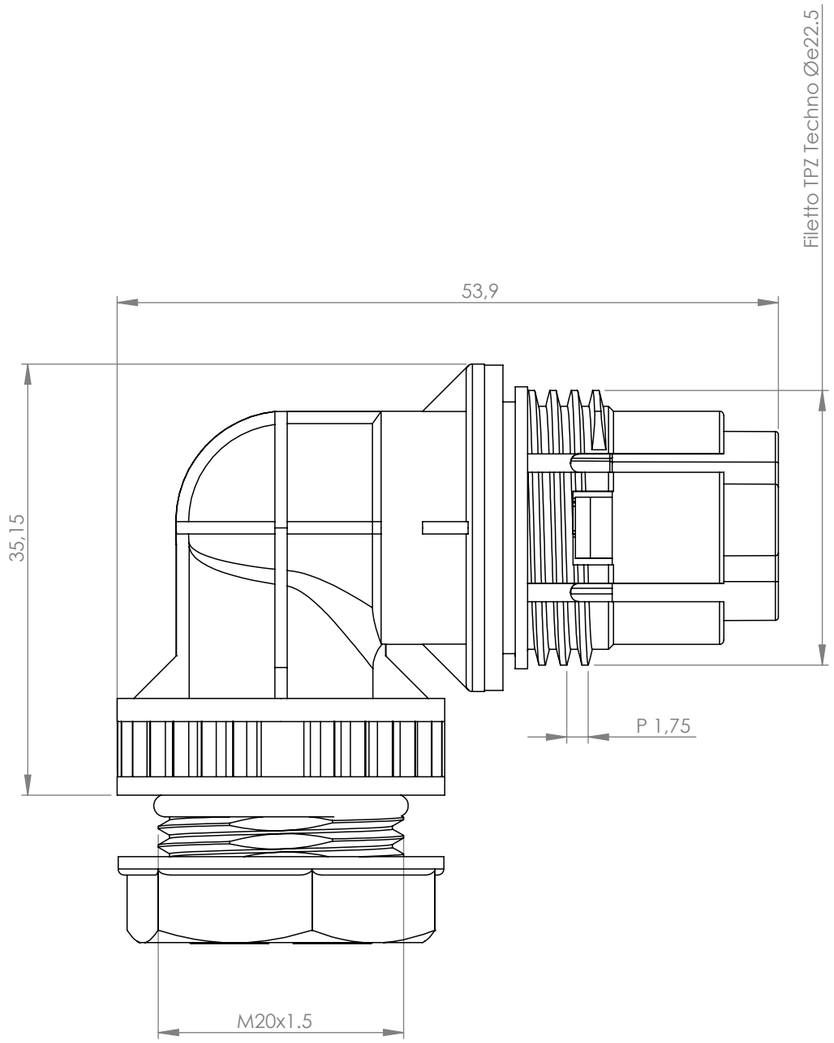

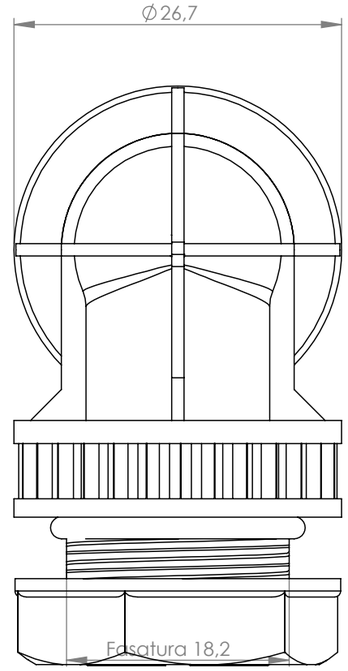

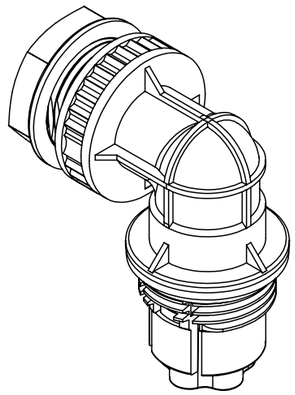

SCALA 1:1

DIMA DI FORATURA

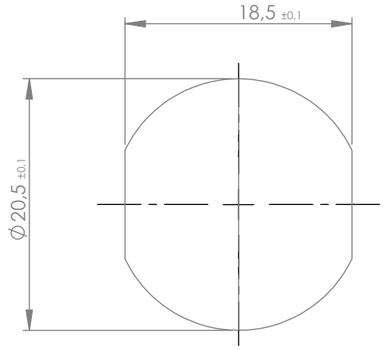

A termini di legge si rende noto che questo documento con elenco di prescrizioni è proprietà esclusiva della Techno srl. Vietata la sua riproduzione o divulgazione a terzi senza autorizzazione scritta della Techno srl

This drawing and all informations contained here cannot be used or reproduced, integrally or partially, without Techno srl written authorization

Materiale-Material:			
Trattamento-Treatment:			
N° documento cliente Customer ref		Peso [gr]: Weight [gr]:	20.56
Disegnato - Drawn by: G.Flores	Data: Date: 2022-12-02	Scala-Scale:	2:1
Controllato-Checked by: M.Strada	Data: Date: 2023-01-09	Formato - Format	A3

techno TECHNOLOGY & INNOVATION

Titolo-Title:
Mini-Conn Plug Panel M20 90° Nut Screw 5P D7-12 IP66/68

Progetto-Project:
TH385

N° Disegno - Drawing N°	Rev.	Foglio N°	N° Fogli
THB.385.A5F	Rev. 00	Sheet N° 1	N°of sheets 1
Nome file - Filename THB.385.A5F			