Tolleranze generali	Particolari stampati in materiale termoplastico: rif ISO 2768MK - Particolari lavorati alle macchine utensili: rif. UNI EN 22768 Particolari tranciati in metallo: rif. UNI EN 22768 - grado IT10 per dim. lineari - grado IT11 quote di piega - angoli di piega ` ± 1

ACCESSORI/ACCESSORIES

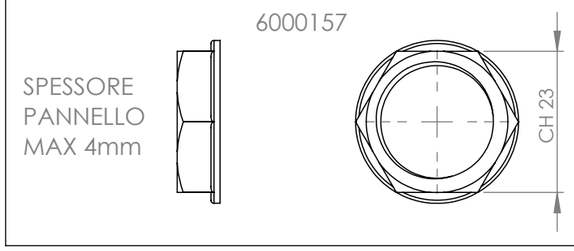

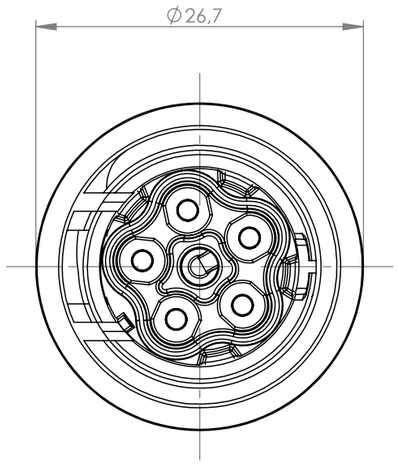

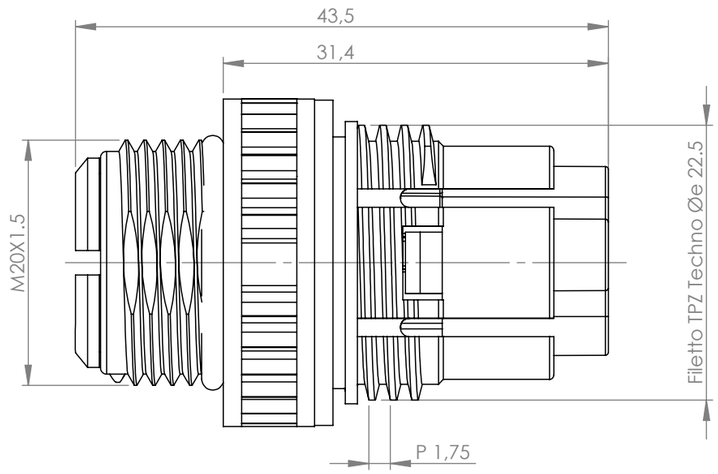

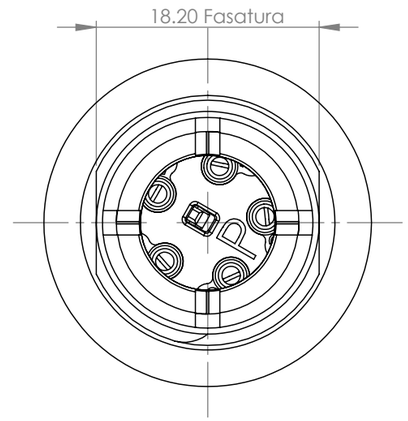

DIMA DI FORATURA

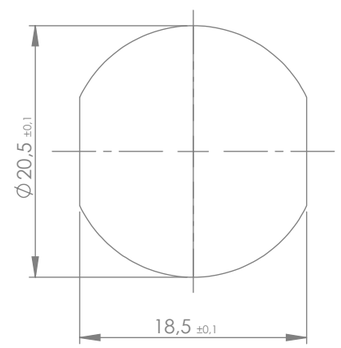

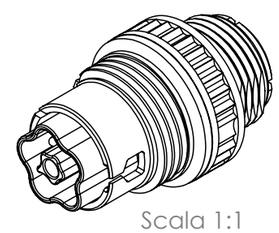

Scala 1:1

A termini di legge si riservano la proprietà di questo documento con divieto di riprodurlo o di comunicarlo ad altri senza autorizzazione scritta della Techno srl
This drawing and all informations contained here can not be used or reproduced, integrally or partially, without Techno srl written authorization

Materiale-Material:			
Trattamento-Treatment:			
N° documento cliente Customer ref		Peso [gr]: Weight [gr]:	16.49
Disegnato - Drawn by: G.Flores	Data: Date: 2022-12-01	Scala-Scale:	2:1
Controllato-Checked by: M.Strada	Data: Date: 2023-01-09	Formato - Format	A3

Titolo-Title:
Mini-Conn Plug Panel M20 Nut Scew 5P D7-12 IP66/68

Progetto-Project:
TH385

N° Disegno - Drawing N°	Rev.	Foglio N° Sheet N°	N° Fogli N°of sheets
THB.385.A5D	Rev. 00	1	1
Nome file - Filename THB.385.A5D			