Tolleranze generali	Particolari stampati in materiale termoplastico: rif ISO 2768MK - Particolari lavorati alle macchine utensili: rif. UNI EN 22768 Particolari tranciati in metallo: rif. UNI EN 22768- grado IT10 per dim. lineari - grado IT11 quote di piega - angoli di piega ` ± 1

SEZIONEA-A

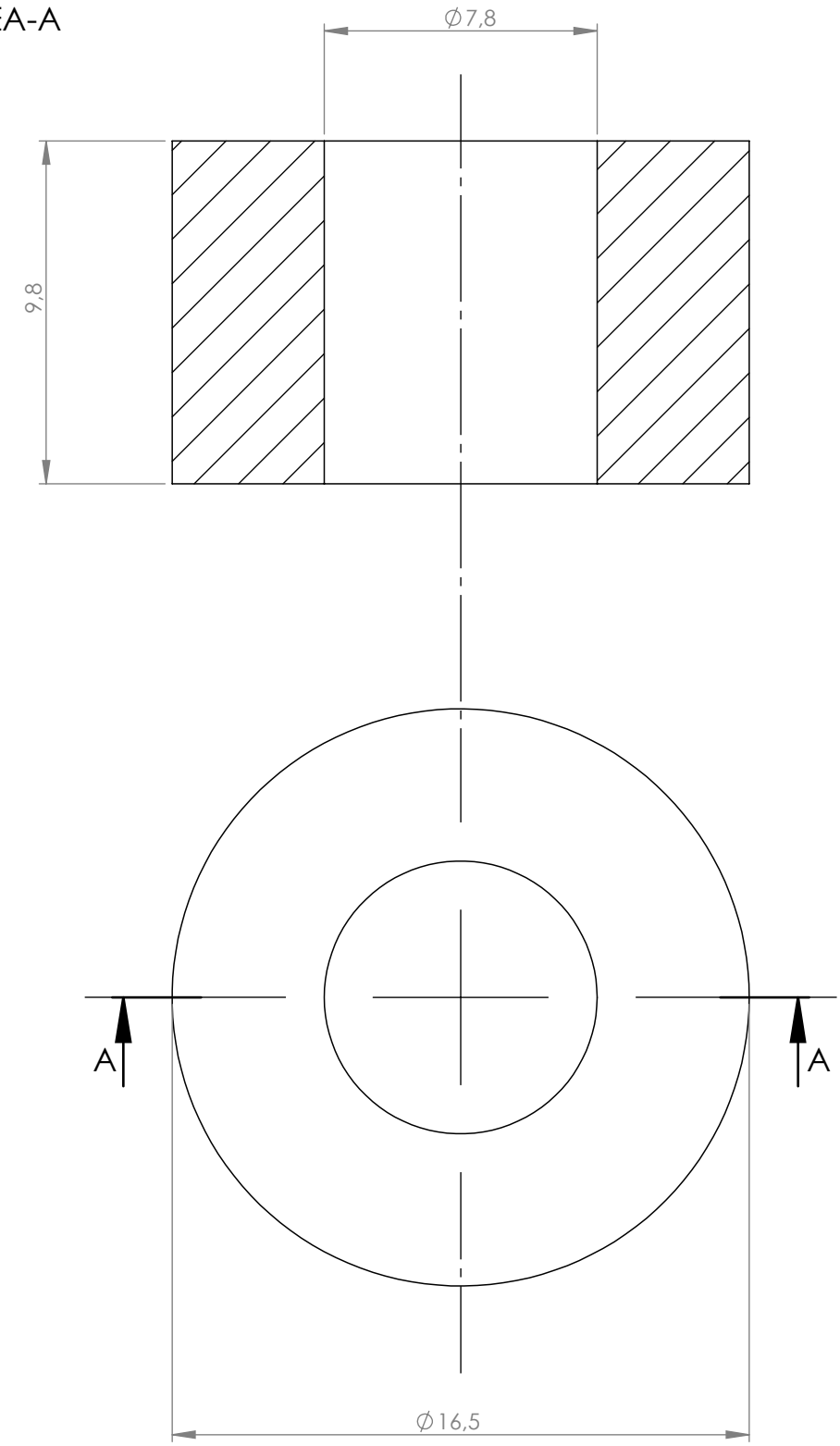

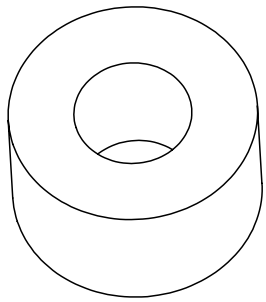

Materiale-Material:	1120171 - TPE PAN 326C 60 ShA Verde		
Trattamento-Treatment:			
N° documento cliente Customer ref		Peso [gr]: Weight [gr]:	1.79
Disegnato - Drawn by:	M.Strada	Data: Date: 2026-05-05	Scala-Scale: 2:1
Controllato-Checked by:	M.Strada	Data: Date: 2026-05-15	Formato - Format A4

Titolo-Title:

Grommet 1 Hole for Cable D5-7.5mm

Progetto-Project:

N° Disegno - Drawing N°	Rev.	Foglio N°	N° Fogli
6000752GT	Rev. 00	Sheet N° 1	N°of sheets 1
Nome file - Filename 6000752			

A termini di legge ci riserviamo la proprietà di questo documento con divieto di riprodurlo, di consegnarlo o di renderlo disponibile, anche parzialmente, a ditte concorrenti o a terzi senza autorizzazione scritta della Techno s.r.l.

This drawing and all informations contained here can not be used or reproduced, integrally or partially, without Techno srl written authorization