Tolleranze generali	Particolari stampati in materiale termoplastico: rif ISO 2768MK - Particolari lavorati alle macchine utensili: rif. UNI EN 22768 Particolari tranciati in metallo: rif. UNI EN 22768 - grado IT10 per dim. lineari - grado IT11 quote di piega - angoli di piega ` ± 1

ACCESSORI/ACCESSORIES

6000375BC

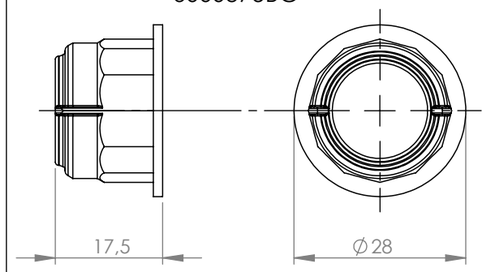

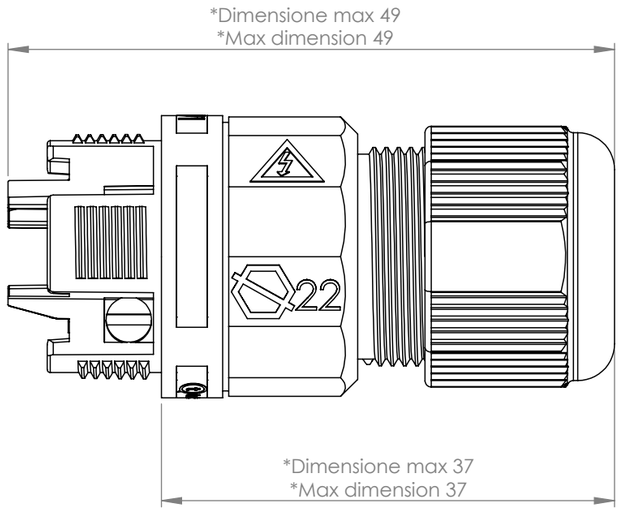

*= Quota variabile per tipologia di cavo
Variable dimension by type of cable

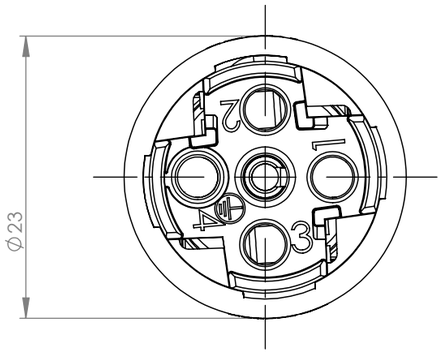

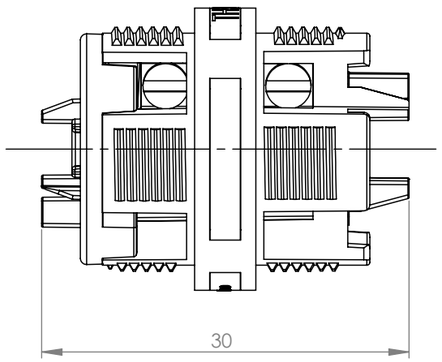

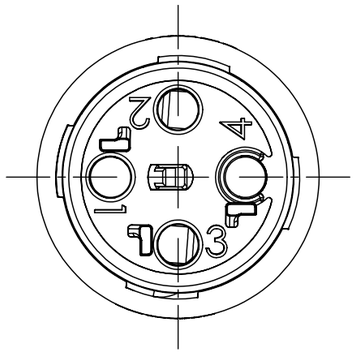

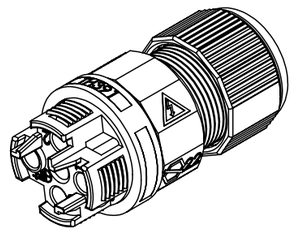

Scala 1:1

A termini di legge si riserva la proprietà di questo documento con divieto di riprodurlo, o trasmetterlo a terzi senza autorizzazione scritta della Techno srl
This drawing and all informations contained here can not be used or reproduced, integrally or partially, without Techno srl written authorization

Materiale-Material:			Titolo-Title: Mini-connector panel 2P screw D7-12 IP68 NUT
Trattamento-Treatment:			
N° documento cliente Customer ref		Peso [gr]: Weight [gr]: 15.47	
Disegnato - Drawn by: E.Negroni	Data: Date: 2022-12-13	Scala-Scale: 2:1	Progetto-Project: TH391
Controllato-Checked by: M.Strada	Data: Date: 2022-12-14	Formato - Format A3	
techno TECHNOLOGY & INNOVATION			N° Disegno - Drawing N° THB.391.B2A
			Nome file - Filename THB.391.B2A

Rev.	Foglio N°	N° Fogli
Rev.	Sheet N°	N°of sheets
00	1	1