Tolleranze generali	Particolari stampati in materiale termoplastico: rif ISO 2768MK - Particolari lavorati alle macchine utensili: rif. UNI EN 22768 Particolari tranciati in metallo: rif. UNI EN 22768 - grado IT10 per dim. lineari - grado IT11 quote di piega - angoli di piega ` ± 1

ACCESSORI/ACCESSORIES

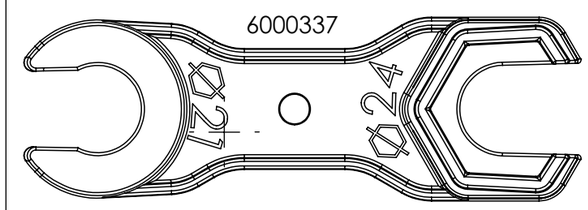

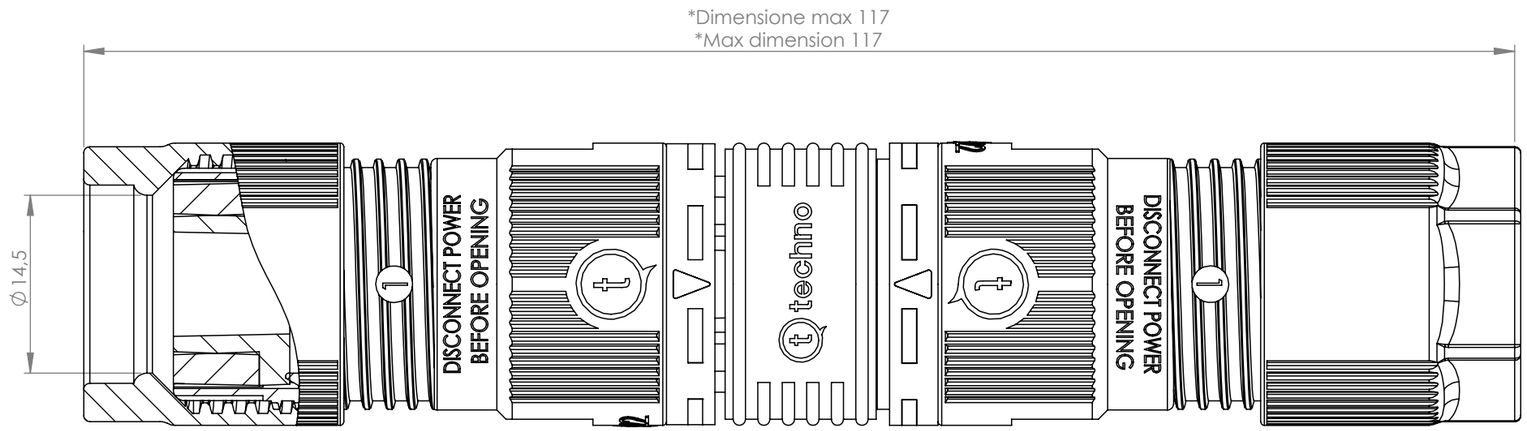

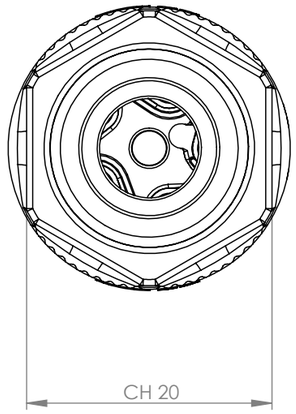

*= Quota variabile per tipologia di cavo
Variable dimension by type of cable

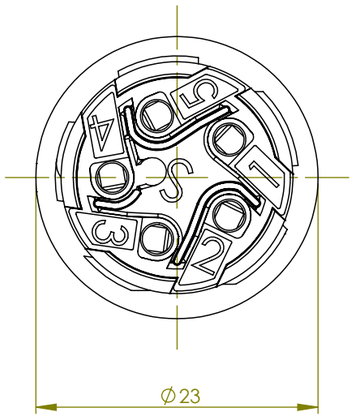

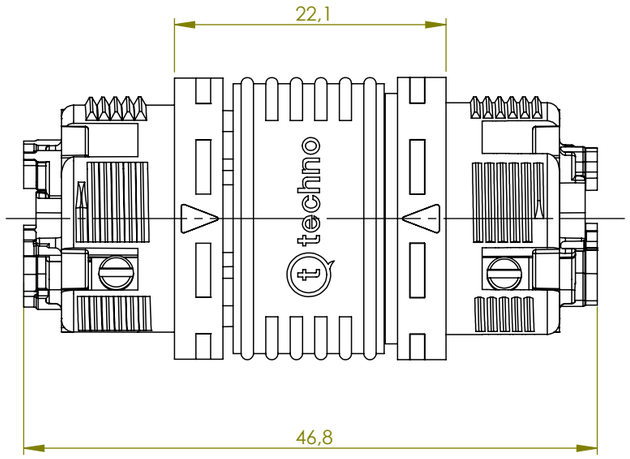

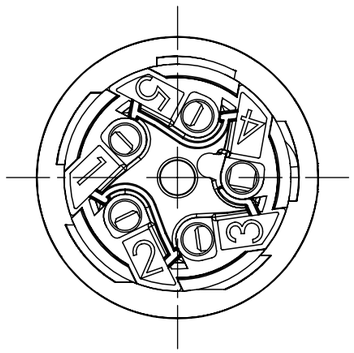

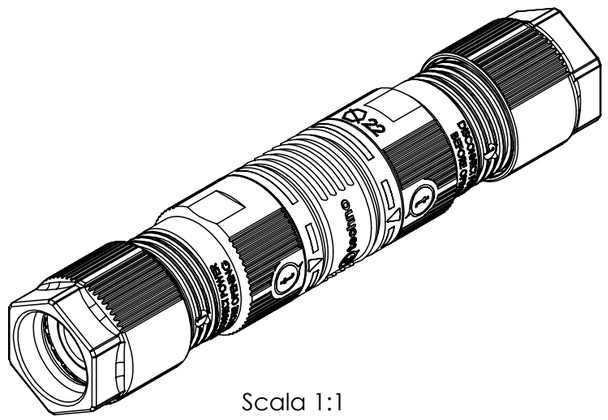

Scala 1:1

Il presente disegno è proprietà di questa Azienda, fornito con divieto di riprodurlo, o comunque di renderlo noto a terzi senza autorizzazione scritta della Techno srl
This drawing and all information contained here can not be used or reproduced, integrally or partially, without Techno srl written authorization

Materiale-Material:			Titolo-Title: Connettore lineare SCREW 5P D7-13.5 XDRY®
Trattamento-Treatment:			
N° documento cliente / Customer ref		Peso [gr]: / Weight [gr]: 47.18	
Disegnato - Drawn by: E.Negroni	Data: / Date: 2023-02-02	Scala-Scale: 2:1	Progetto-Project: TH391
Controllato-Checked by: M.Strada	Data: / Date: 2023-03-06	Formato - Format A3	

N° Disegno - Drawing N°	Rev.	Foglio N° / Sheet N°	N° Fogli / N°of sheets
THB.391.R5A.L	Rev. 00	1	1
Nome file - Filename: THB.391.R5A.L			