Tolleranze generali	Particolari stampati in materiale termoplastico: rif ISO 2768MK - Particolari lavorati alle macchine utensili: rif. UNI EN 22768 Particolari tranciati in metallo: rif. UNI EN 22768 - grado IT10 per dim. lineari - grado IT11 quote di piega - angoli di piega ` ± 1

ACCESSORI/ACCESSORIES

6000389BC

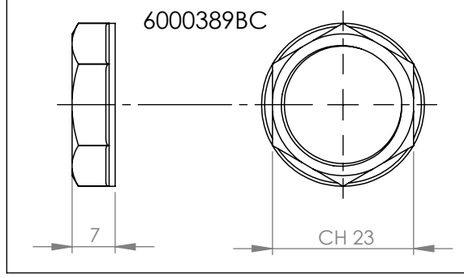

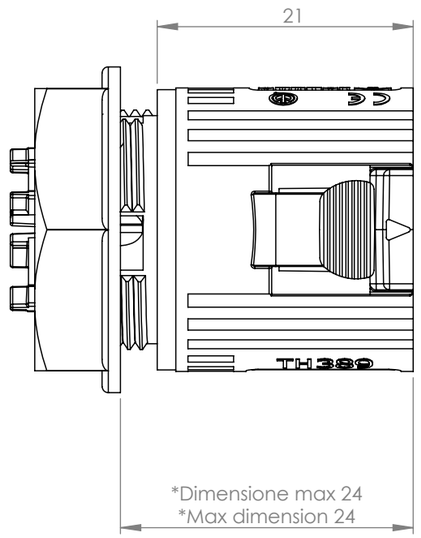

*= Dimensione con pannello max 3mm
Max dimension with panel 3mm

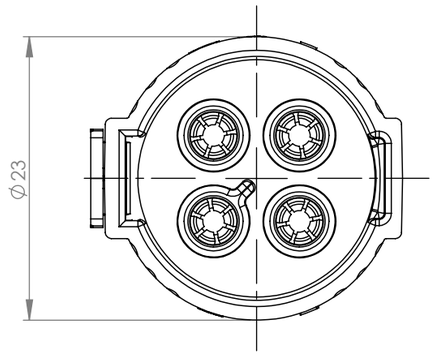

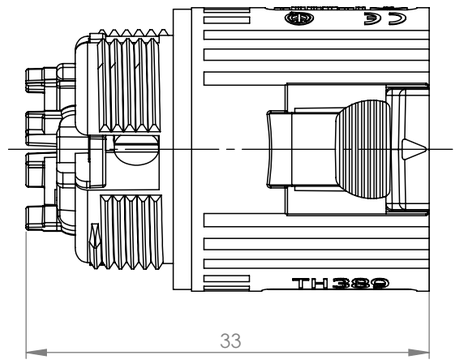

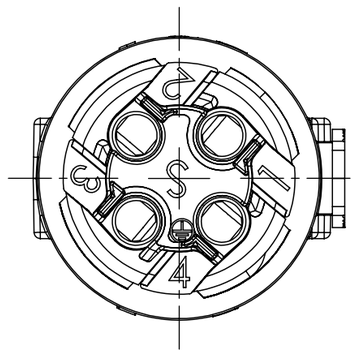

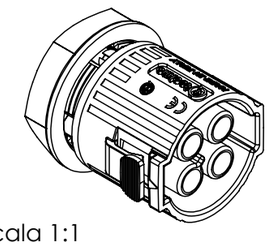

Scala 1:1

Il disegno, il logo e l'intervista, la proprietà di questo documento con divieto di riprodurlo, di trasmetterlo a terzi o di renderlo noto a chiunque, in tutto o in parte, senza il consenso scritto della Techno srl

This drawing and all informations contained here can not be used or reproduced, integrally or partially, without Techno srl written authorization

Materiale-Material:			
Trattamento-Treatment:			
N° documento cliente Customer ref		Peso [gr]: Weight [gr]:	17.61
Disegnato - Drawn by:	E.Negroni	Data: Date: 2023-02-16	Scala-Scale: 2:1
Controllato-Checked by:	M.Strada	Data: Date: 2023-03-02	Formato - Format A3

Titolo-Title:
Socket 4P a pannello UP

Progetto-Project:
TH389

N° Disegno - Drawing N°	Rev.	Foglio N°	N° Fogli
THB.389.T4EU	Rev. 00	Sheet N° 1	N°of sheets 1
Nome file - Filename: THB.389.T4EU			