Tolleranze generali	Particolari stampati in materiale termoplastico: rif ISO 2768MK - Particolari lavorati alle macchine utensili: rif. UNI EN 22768 Particolari tranciati in metallo: rif. UNI EN 22768 - grado IT10 per dim. lineari - grado IT11 quote di piega - angoli di piega ` ± 1

ACCESSORI/ACCESSORIES

6000337BC

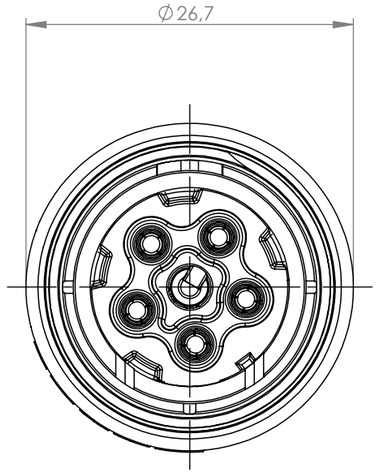

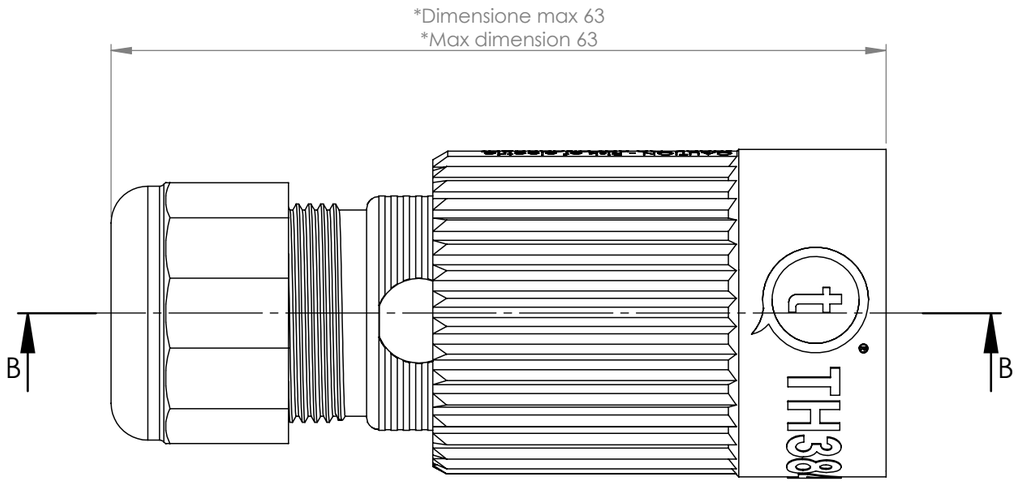

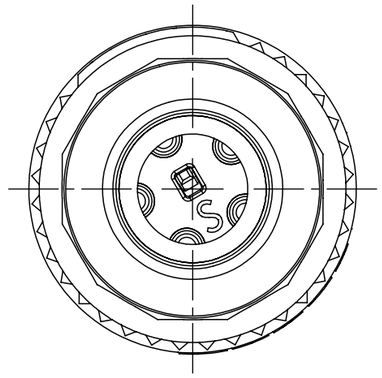

*= Quota variabile per tipologia di cavo
Variable dimension by type of cable

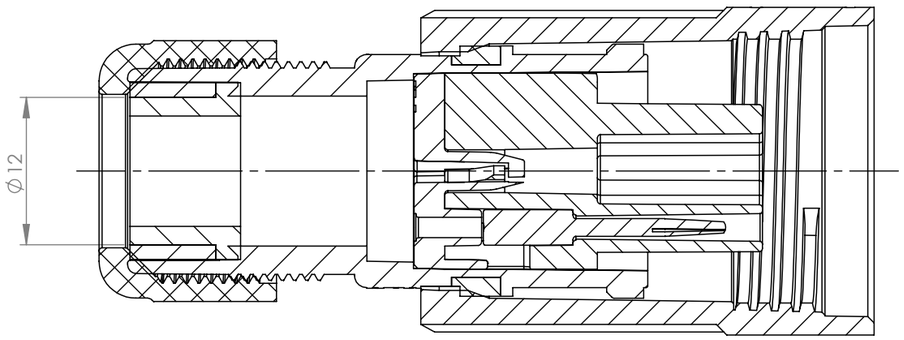

SEZIONE B-B

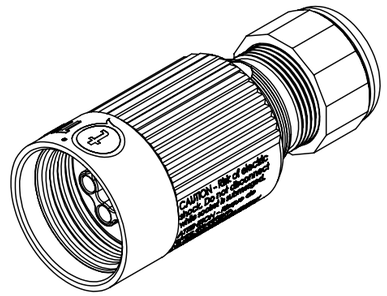

Scala 1:1

Il nome, il logo e il marchio, la proprietà di questo documento con divieto di riprodurlo, in parte o in tutto, senza il consenso della Techno srl
This drawing and all information contained here can not be used or reproduced, integrally or partially, without Techno srl written authorization

Materiale-Material:			
Trattamento-Treatment:			
N° documento cliente Customer ref		Peso [gr]: Weight [gr]:	24.48
Disegnato - Drawn by: G.Flores	Data: Date: 2022-12-01	Scala-Scale:	2:1
Controllato-Checked by: M.Strada	Data: Date: 2022-12-22	Formato - Format	A3

Titolo-Title:
Mini-Conn Socket Screw 5P D7-12 IP66/68

Progetto-Project:
TH384

N° Disegno - Drawing N°	Rev.	Foglio N°	N° Fogli
THB.384.B5A	Rev. 00	Sheet N° 1	N°of sheets 1
Nome file - Filename THB.384.B5A			